ZANUSSI PROFESSIONAL

ARTICOLO N°

MODELLO N°

NOME

SIS #

AIA #

Accessori
Vasca carrellata inox per rifiuti, capacità 50 litri, con coperchio



132926 (NCVR50) Vasca carrellata inox per rifiuti, capacità 50 litri, con coperchio

Caratteristiche e benefici

- Solidità, stabilità e affidabilità del tavolo accuratamente testate.
- Coperchio rimovibile con due maniglie per facilitare le operazioni.

Costruzione

- Costruito interamente in acciaio inox AISI 304.
- Sviluppato e prodotto da azienda certificata ISO 9001 e ISO 14001.

Approvazione:

Accessori
Vasca carrellata inox per rifiuti, capacità 50 litri, con coperchio

Fronte

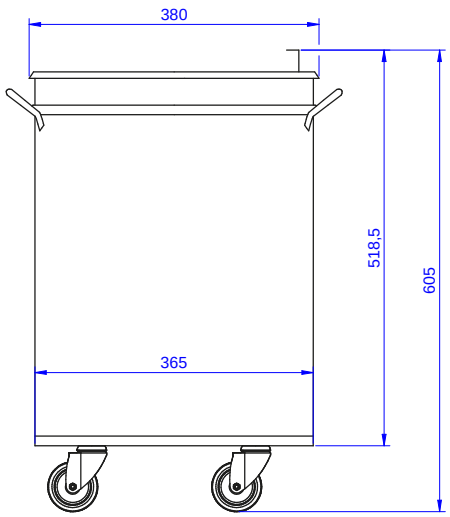

Lato

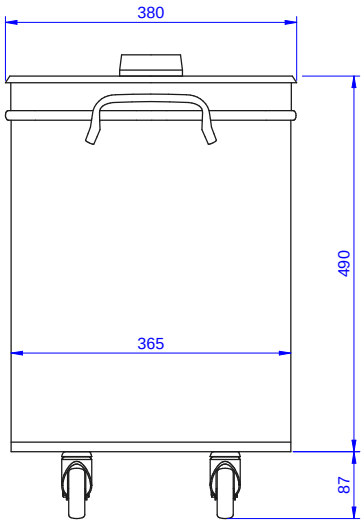

Alto

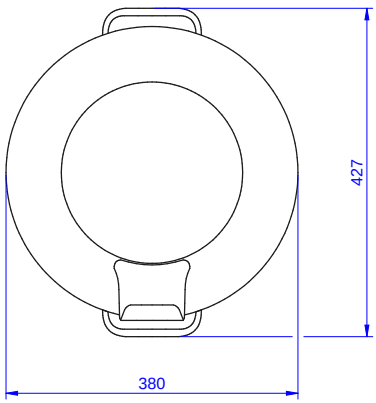

Informazioni chiave

Dimensioni esterne, larghezza:	
132926 (NCVR50)	380 mm
Dimensioni esterne, profondità:	427 mm
Dimensioni esterne, altezza:	605 mm

L'azienda si riserva il diritto di apportare modifiche ai prodotti senza preavviso